Cod. 017062 CASTELLO SALADINO	
LEGNOLANDIA	Rev. 0

IL CASTELLO SALADINO VA FISSATO A TERRA

KIT DI FISSAGGIO:
- **art. 200880 "OUT"**
- **art. 200881 "OUT"**
- **art. 200883 "IN"**
- **art. 200884 "IN"**

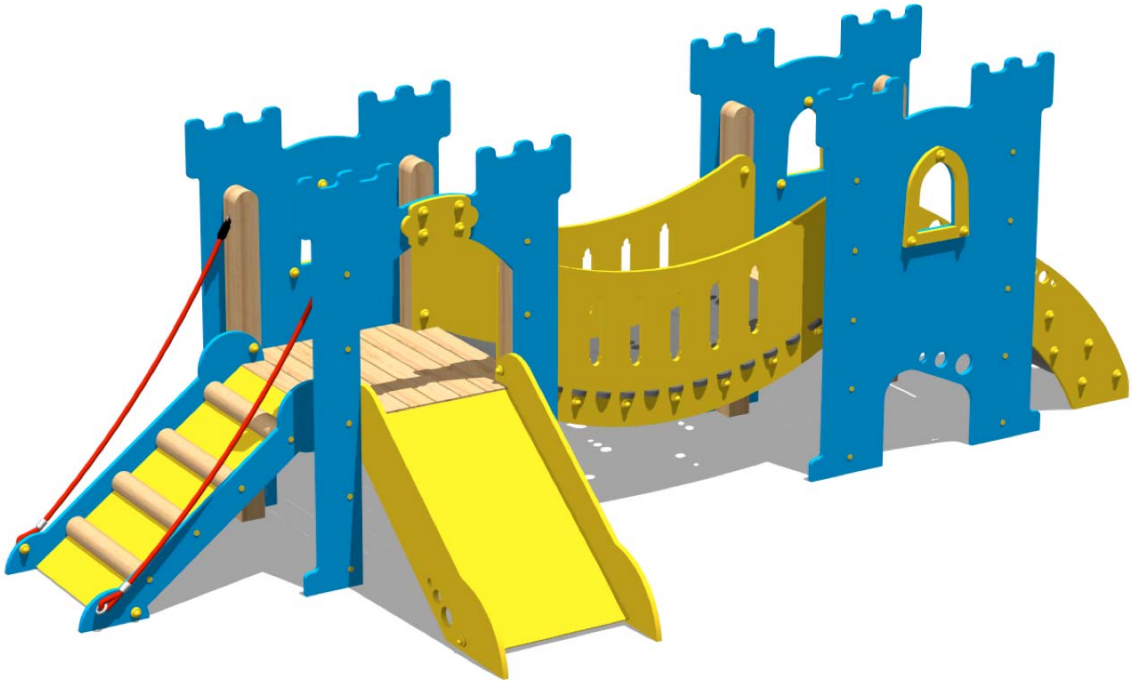

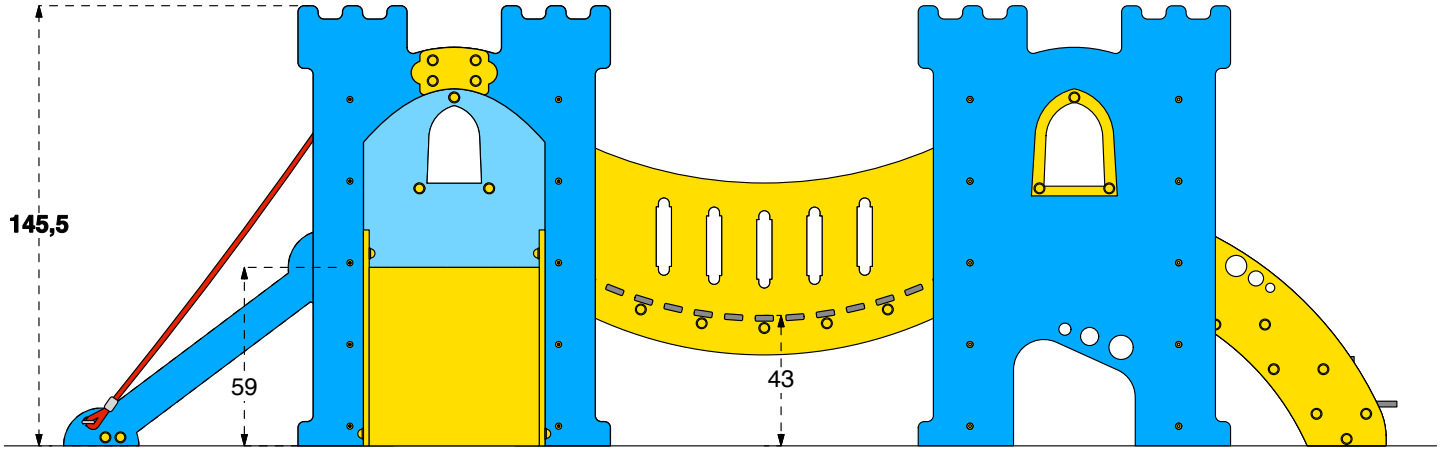

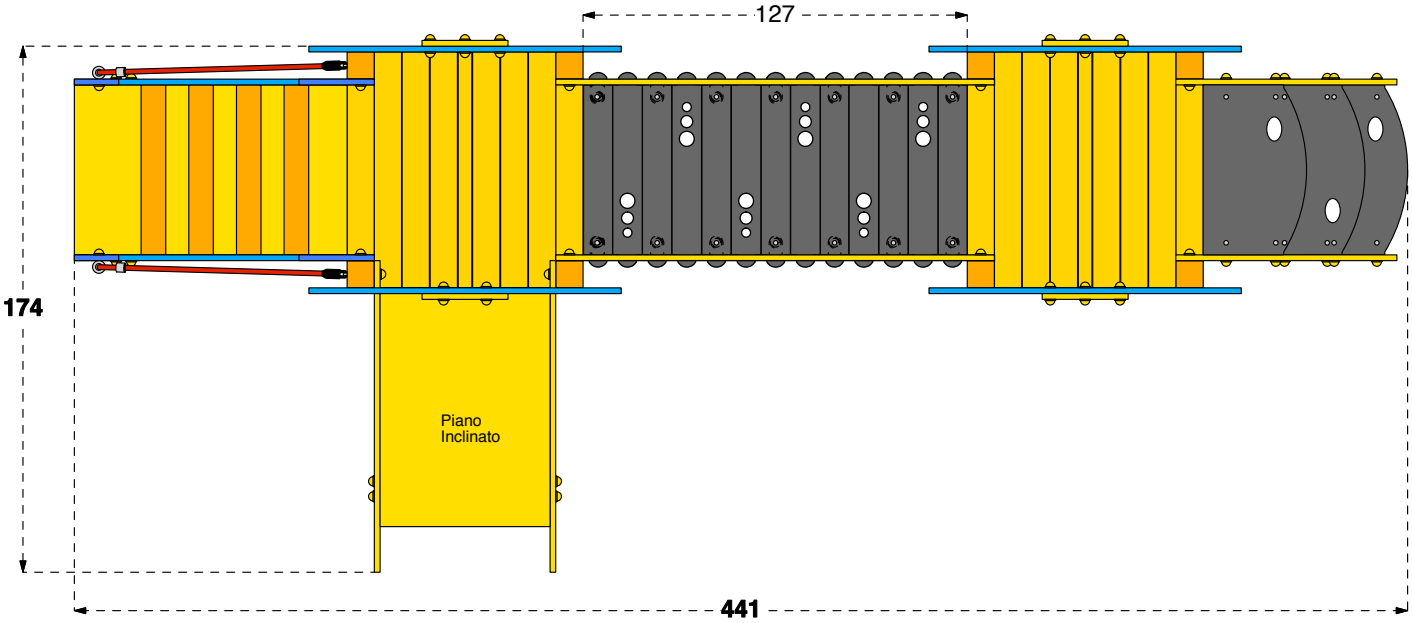

Cod. 017062 CASTELLO SALADINO	
LEGNOLANDIA	Rev. 0

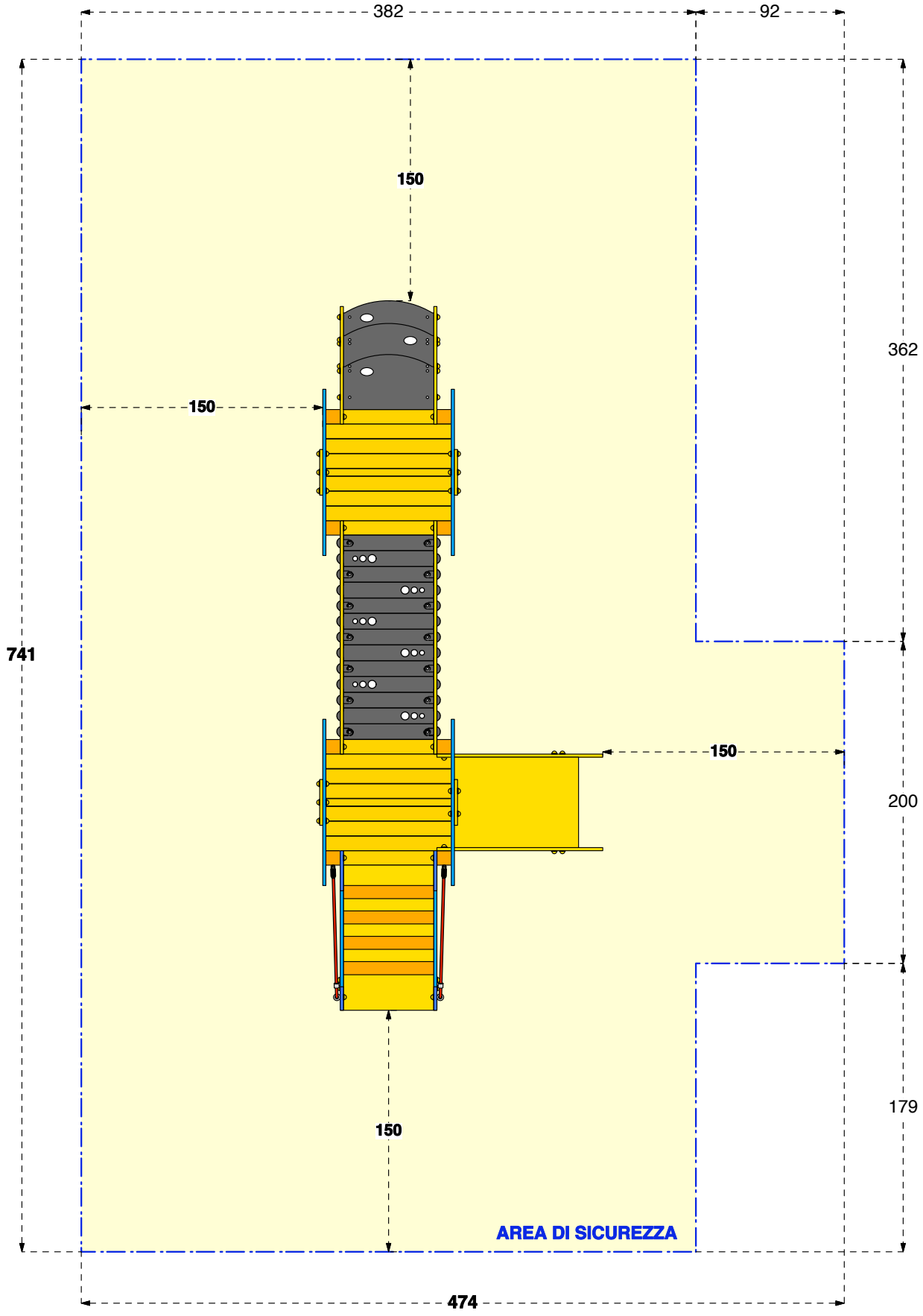
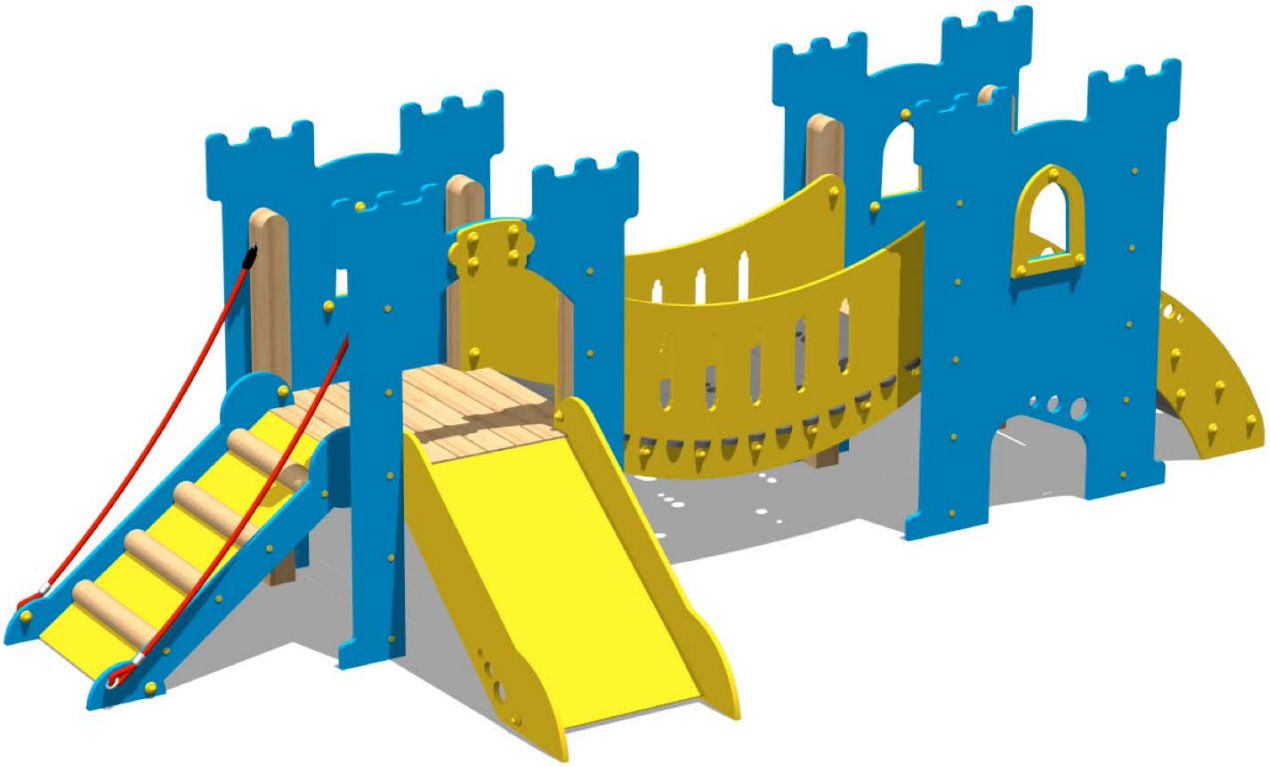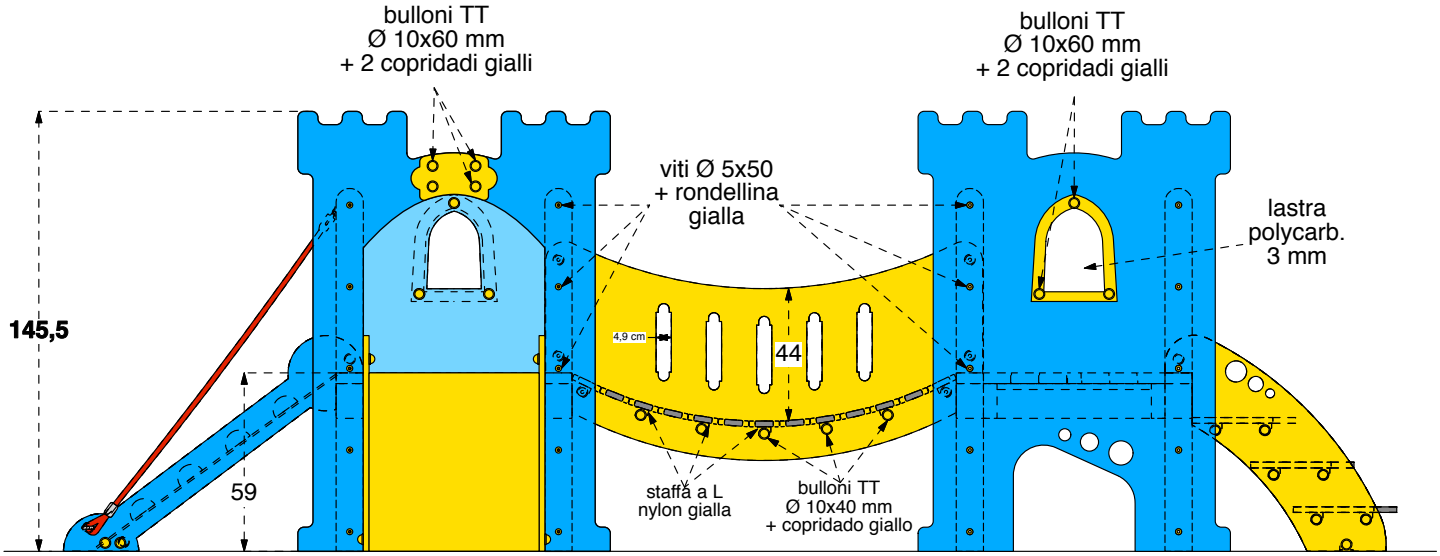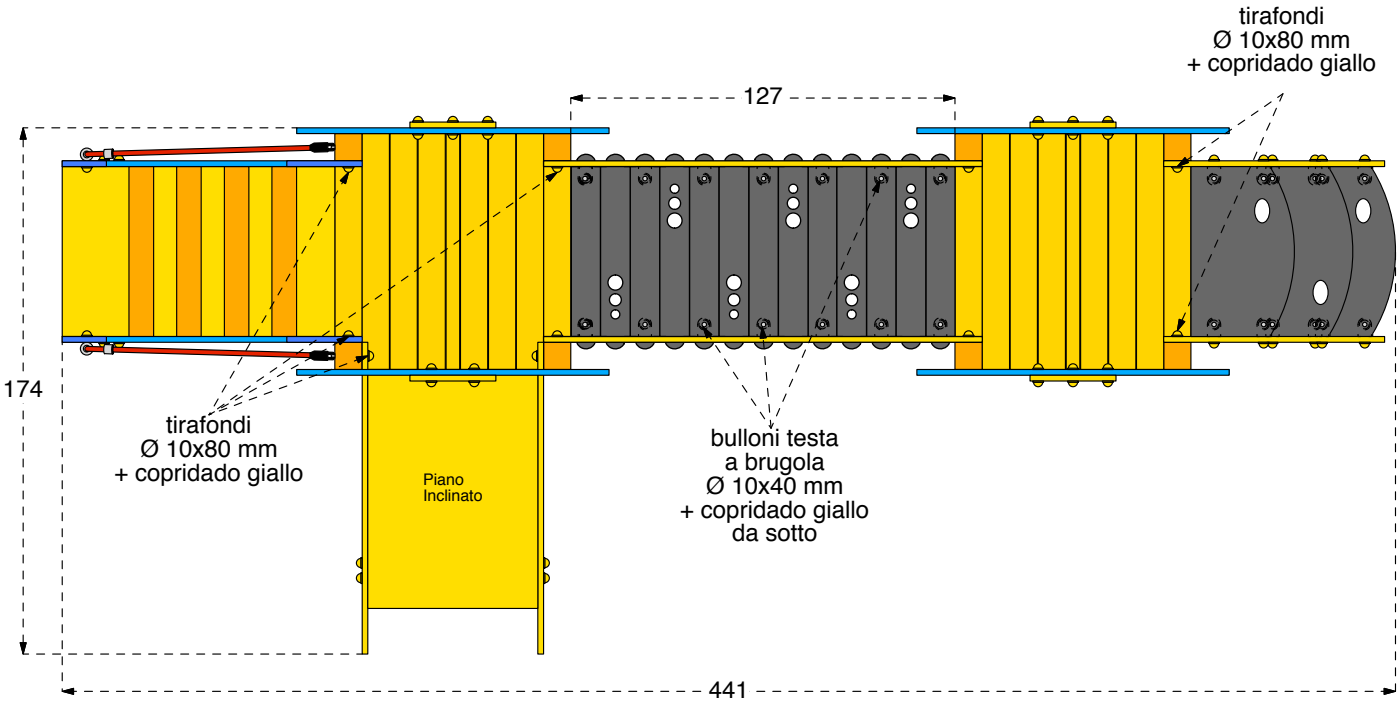
Cod. 017062 CASTELLO SALADINO	
LEGNOLANDIA	Rev. 0